Panasonic®

NOTICE DE MONTAGE SUPPLÉMENTAIRE

Ventilateur (Ensemble pour entrepreneurs)

N° de modèle FV-07VB1

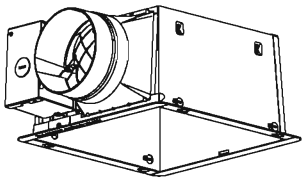

Boîtier:
FV-07VBA1

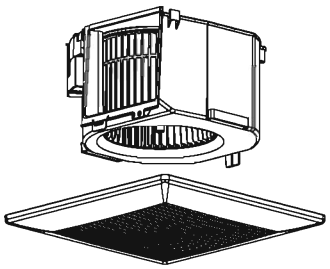

Ensemble moteur / grille:
FV-07VBB1

TABLE DES MATIÈRES

CONSIGNES DE SÉCURITÉ ---------- 2-3
DESCRIPTION ---------- 4
DÉBALLAGE ---------- 4
ACCESSOIRES FOURNIS ---------- 4
DIMENSIONS ---------- 4
SCHÉMA DE CONNEXIONS ---------- 5
INSTALLATION POUR FV-07VBA1 (FIXATION SUR SOLIVES) --- 5-6
INSTALLATION POUR FV-07VBB1 ---------- 6-7
MAINTENANCE (NETTOYAGE) ---------- 7
GUIDE PRATIQUE D'INSTALLATION --- COUVERTURE ARRIÈRE
SPÉCIFICATIONS ---------- COUVERTURE ARRIÈRE
SERVICE TECHNIQUE ---------- COUVERTURE ARRIÈRE

LIRE ET CONSERVER CE MANUEL

Nous vous remercions pour votre achat de ce produit Panasonic.
Veuillez lire attentivement ces instructions avant d'installer, d'utiliser ou de réparer ce produit Panasonic. La non-observation des instructions et recommandations peut entraîner un risque de blessure corporelle et de dommages matériels. Veuillez expliquer aux utilisateurs comment opérer et entretenir le produit après l'installation et ce livret doit être présenté aux utilisateurs.
Conservez ce manuel pour référence ultérieure.

CONSIGNES DE SÉCURITÉ

Pour votre sécurité

Pour limiter les risques de blessure, de décès, de choc électrique, d'incendie, de dysfonctionnement et de dommage à l'équipement ou aux biens veillez à toujours observer les consignes de sécurité ci-dessous.

Explication des panneaux de signalisation

Les panneaux de signalisation ci-dessous servent à classifier et indiquer les niveaux de risque, de blessure et de dommage aux biens résultant du non-respect de l'avertissement et d'une utilisation inappropriée.

⚠ MISES EN GARDE	Indique un risque potentiel pouvant entraîner des blessures graves voire mortelles.
⚠ ATTENTION	Indique un risque potentiel pouvant entraîner de légères blessures.

Les symboles ci-dessous servent à classifier et indiquer les types d'instruction à observer.

🛇	Ce symbole sert à alerter les utilisateurs de la présence d'une procédure d'utilisation spécifique à ne pas exécuter.
❗	Ce symbole sert à alerter les utilisateurs de la présence d'une procédure spécifique à suivre afin d'utiliser l'appareil en toute sécurité.
	Ce symbole sert à alerter les utilisateurs de ne pas démonter l'équipement.
⏚	Ce symbole sert à alerter les utilisateurs de s'assurer de la mise à la terre lors de l'utilisation de l'équipement avec la borne de terre.

⚠ MISES EN GARDE

Afin de réduire le risque d'incendie, de chocs électriques ou de blessures, observer les mesures suivantes :

❗ N'utiliser l'appareil qu'aux fins prévues et recommandées par son fabricant. Au besoin, communiquer avec ce dernier.

❗ Avant de nettoyer ou de faire la maintenance de l'appareil, couper l'alimentation sur le panneau de service et verrouiller le dispositif d'alimentation afin de prévenir tout réta blissement accidentel. Si le verrouillage n'est pas possible, poser un avis très visible sur le panneau de service.

❗ Confier l'installation et les connexions électriques à une personne qualifiée. L'installation doit être conforme aux codes et normes applicables, y compris les normes en matière de parement pare-feu.

❗ Afin de prévenir tout risque de contre-tirage, un flot d'air suffisant est requis pour assurer la combustion et l'évacuation des gaz à travers la cheminée de tout appareil de combustion. Suivre les instructions du manufacturier de l'équipement de chauffage et observer les normes de sécurité en vigueur en matière de prévention des incendies de même que celles des codes locaux.

🛇 Lors d'une découpe dans un mur ou un plafond ou lors de leur perçage, prendre garde à ne pas endommager le câblage électrique et toute autre installation cachée.

❗ Tout ventilateur canalisé doit donner directement sur l'extérieur.

❗ Si ce ventilateur doit être installé au-dessus d'une baignoire ou d'une douche, assurez-vous qu'il soit approprié pour ce type d'utilisation et qu'il soit connecté à un circuit de dérivation de type GFCI (Disjoncteur de fuite à la terre).

❗ Le modèle est homologué UL pour baignoire et cabines de douche.

MISES EN GARDE

Canada seulement: Ne pas installer le ventilateur au plafond don't l'isolation thermique présente un niveau supérieur à R40.

Ne pas démonter l'appareil pour le reconstruire. Cela peut provoquer un incendie ou un choc électrique.

Lorsque le produit n'est plus utilisé, il doit être désinstallé pour éviter une chute possible.

Le plafond à solives doit être soumis à une charge statique plus de cinq fois le poids du produit.

Ne pas installer le produit selon une méthode qui n'est pas approuvée dans les instructions.

Ne pas utiliser ce ventilateur avec un système de commande électronique de vitesse. De tels systèmes de commande peuvent causer une distorsion harmonique pouvant entraîner un ronflement du moteur.

Le boîtier FV-07VBA1 doit être installé avec un ensemble Moteur / Grille FV-07VBB1, qui sont marqués sur leurs Cartons d'indiquer l'adéquation avec ce modèle. D'autres Ensemble Moteur / Grille Assemblée ne peut pas être substitué.

Cet appareil doit être relié à la terre.

Quand un interrupteur est connecté à deux ou plusieurs produits en parallèle, une l'appareil pourrait ne pas fonctionner. Donc, la connexion parallèle ne doit pas être autorisée.

ATTENTION

Ne pas installer le ventilateur à un endroit où la température pourrait excéder 40 °C (104 °F).

S'assurer que la tension nominale de l'alimentation secteur est 120 V CA, 60 Hz.

Observer tous les codes locaux d'électricité et de sécurité, y compris le Code canadien de l'électricité et la réglementation en matière de santé et sécurité au travail.

Toujours débrancher l'appareil avant d'effectuer tout travaux sur le ventilateur, le moteur ou la boîte de raccordement ou à leur proximité.

Protéger le cordon d'alimentation contre les arêtes vives, les lubrifiants, la graisse, les surfaces chaudes, les substances chimiques ou tout objet susceptible de l'endommager.

Ne pas plier le cordon d'alimentation.

S'assurer que les pièces d'aspiration sont bien aérées.

Pour ventilation générale seulement. Ne pas utiliser pour l'évacuation de vapeurs ou de matériaux dangereux ou explosifs.

Ne pas installer le ventilateur là où les conduits ont l'une ou l'autre des formes illustrées à la Fig. A.

Ne pas utiliser comme ventilateur de cuisine. (Voir Fig. B)

Les pièces de rechange à fins spéciales ou dédiées, telles que les accessoires de montage, doivent être utilisées lorsqu'elles sont fournies.

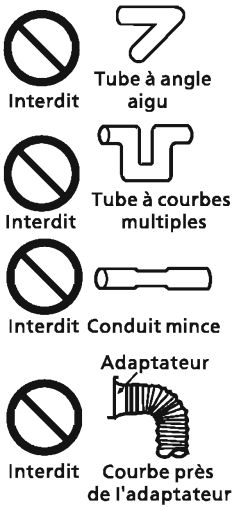

Fig. A

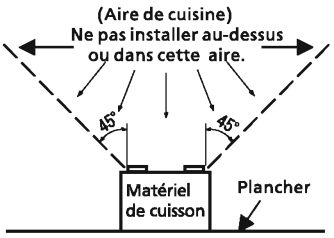

Fig. B

DESCRIPTION

Ce modèle de ventilateur Panasonic dispose de la certification UL, n° de dossier UL E78414.
Ce modèle de ventilateur Panasonic utilise un ventilateur sirocco entraîné par un moteur à condensateur. Le moteur est conçu pour une durée de vie utile prolongée et une consommation réduite d'énergie.
Il incorpore également un coupe-circuit thermique pour plus de sécurité. La grille à ressorts se retire facilement du boîtier de l'appareil. Un amortisseur prévenant le contre-courant a également été prévu.
Le souffleur utilise un ventilateur sirocco de grande capacité permettant de réduire le niveau de bruit.
Le ventilateur d'aération Panasonic a deux vitesses. "I" (Standard) est en position basse du flux d'air et "II" (Boost) est la position élevée du flux d'air.

DÉBALLAGE

Déballez et retirez soigneusement l'appareil du carton, dans le cas où les déchets de mousse tomberaient dans le moteur. Reportez-vous à la liste des accessoires fournis pour vérifier qu'aucune pièce ne manque.

ACCESSOIRES FOURNIS

(A) Pour le boîtier du modèle: FV-07VBA1

Pièces	Illustration	Quantité
Vis longue (ST4,2X30)		16
Vis I (ST4,2X8)		4
Entretoise		8
Notice de montage		2

Pièces	Illustration	Quantité
Adaptateur		4
Boîte de raccordement		4
Boîtier		4

(B) Pour l'ensemble moteur / grille du modèle: FV-07VBB1

Pièces	Illustration	Quantité
Ensemble grille		4
Notice de montage		2

Pièces	Illustration	Quantité
Garantie		1
Vis I (ST4,2X8)		8
Ensemble souffleur / moteur		4

DIMENSIONS

Unité : mm (po)

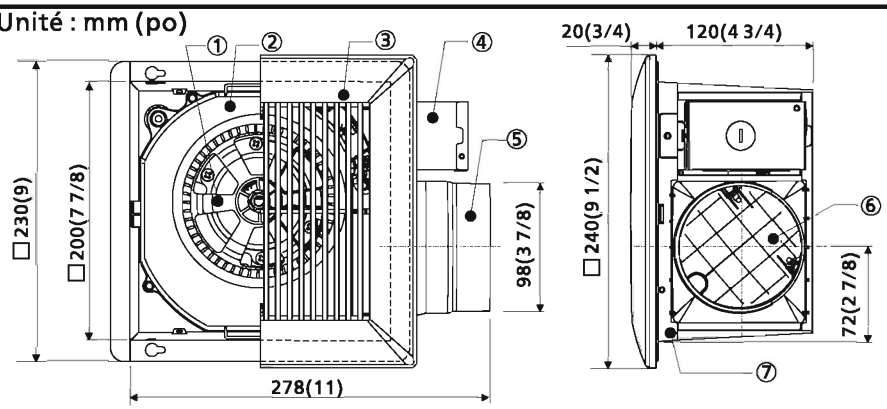

N°	Pièces
①	Lame
②	Ensemble souffleur / moteur
③	Ensemble grille
④	Boîte de raccordement
⑤	Adaptateur
⑥	Amortisseur
⑦	Boîtier du ventilateur

SCHÉMA DE CONNEXIONS

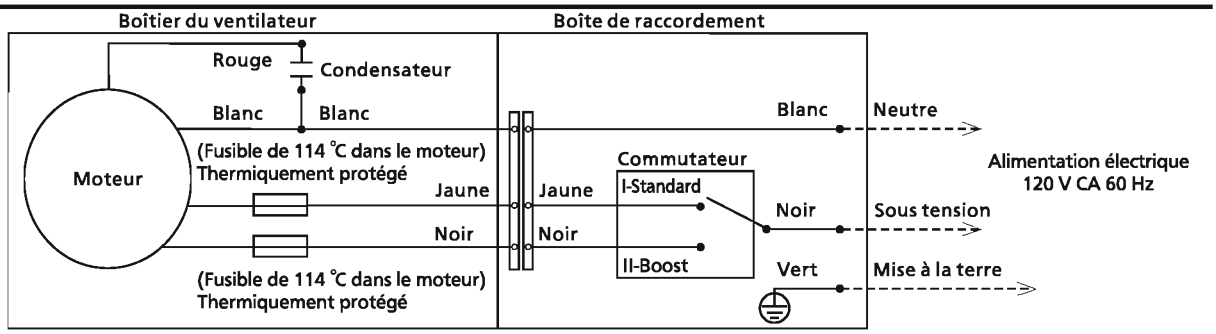

INSTALLATION POUR FV-07VBA1(FIXATION SUR SOLIVES)

1. Avant l'installation, utilisez un tournevis à tête plate pour perforer les deux trous de vis sur le côté du boîtier du ventilateur qui sera fixé à la solive. (Voir Fig. 1)
2. Retirez le ruban des deux trous sur le côté du boîtier du ventilateur qui sera fixé à la solive et installez doucement les deux entretoises à l'extérieur du boîtier du ventilateur. (Voir Fig. 1)
3. Fixez le boîtier du ventilateur à la solive avec 4 vis longues (ST4,2X30). (Voir Fig. 2)
4. Installez le conduit de ventilation, fixez-le avec une bride de serrage et sceller-le avec du ruban mastic ou mastic liquide approuvé. (Voir Fig. 3)
5. Faites glisser les brides de l'adaptateur à la partie supérieure du boîtier du ventilateur, puis enclenchez les brides de l'adaptateur sur le bas de l'ouverture du boîtier du ventilateur. (Voir Fig. 3)

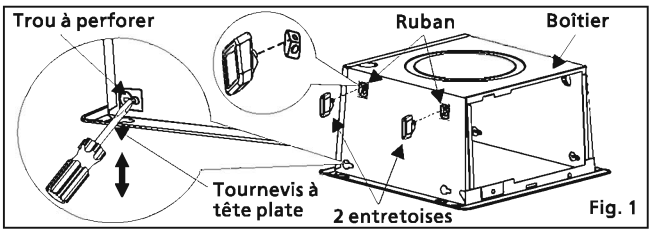

Fig. 1

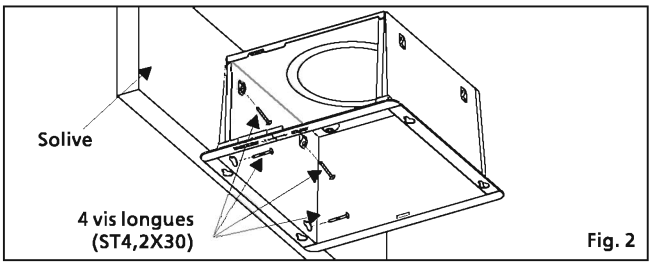

Fig. 2

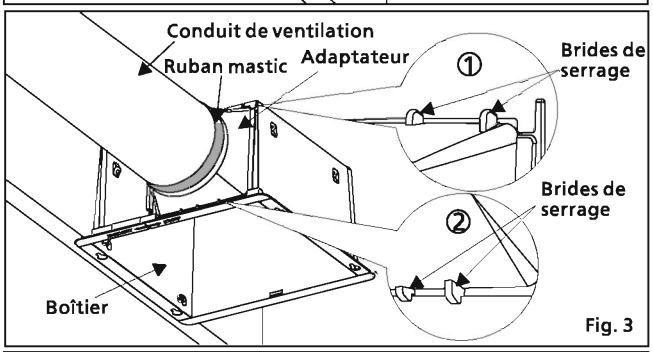

Fig. 3

⚠ ATTENTION

- Installez l'adaptateur et le canal sécurisé de ventilation avant d'installer la boîte de raccordement.
- Les brides de l'adaptateur doivent être fixées au boîtier du ventilateur correctement.

6. Retirez le couvercle de la boîte de raccordement et fixez le conduit ou collier de serrage au trou à perforer du couvercle de boîte de raccordement. (Ⓐ ou Ⓑ). (Voir Fig. 4)
7. Reportez-vous au schéma de connexions. Respectez les codes de sécurité électrique locaux ainsi que le Code canadien de l'électricité. Avec des serre-fis approuvés UL, connectez les fils d'alimentation domestique aux fils du ventilateur.
8. Fixez le couvercle de la boîte de raccordement. Si le trou à perforer Ⓑ est utilisé, cette étape doit être faite après l'étape 9.
9. Insérez la languette située sur le fond de la boîte de raccordement de sorte qu'elle est à l'extérieur du boîtier du ventilateur.

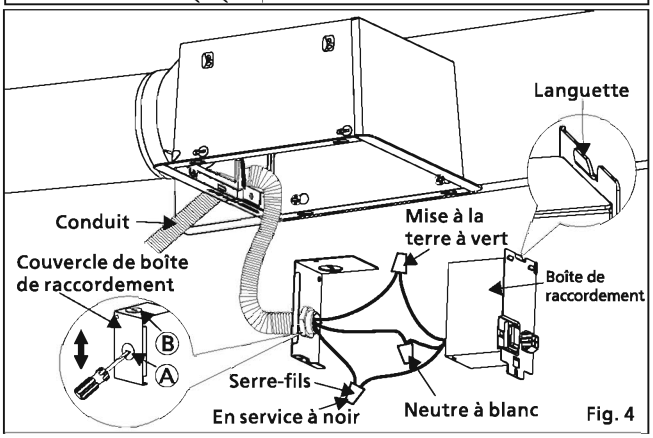

Fig. 4

INSTALLATION POUR FV-07VBA1(SUITE)

10. Fixez la boîte de raccordement à la partie supérieure du boîtier du ventilateur avec une vis I (ST4,2X8). (Voir Fig. 5)

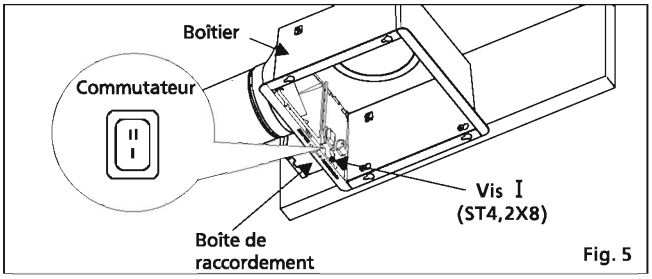

Fig. 5

⚠ ATTENTION

- Avant de fixer la vis I (ST4,2X8), assurez-vous que la languette de la boîte de raccordement est fixée au boîtier du ventilateur correctement. (Voir Fig.4 de la page 5)
- Prenez soin de ne pas coincer les fils entre le couvercle et la boîte de raccordement.

11. Sélectionnez la vitesse du volume d'air en réglant l'interrupteur. Le réglage d'usine est la position (Standard) "I"; la position "II" (Boost) est la position élevée du flux d'air. (Voir Fig. 5)
12. Terminez la finition du plafond. L'orifice au plafond devrait être coupé au pourtour intérieur de la bride. (Voir Fig. 6)

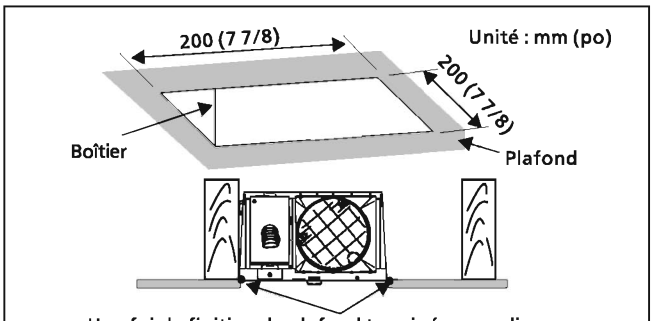

Une fois la finition de plafond terminée, remplissez l'orifice entre la bride et le plafond avec du calfeutrant ou un autre scellant pour empêcher la fuite d'air.
Fig. 6

INSTALLATION POUR FV-07VBB1

1. Insérez l'ensemble souffleur / moteur en le glissant dans les brides d'adaptateur. Ensuite, appuyez sur l'ensemble souffleur / moteur dans le boîtier du ventilateur jusqu'à ce que le souffleur « s'enclenche » en place pour la fixation temporaire. (Voir Fig. 7)
2. Fixez l'ensemble souffleur / moteur avec 2 vis I et connectez le connecteur à fiches Molex du souffleur à la boîte de raccordement. (Voir Fig. 8)

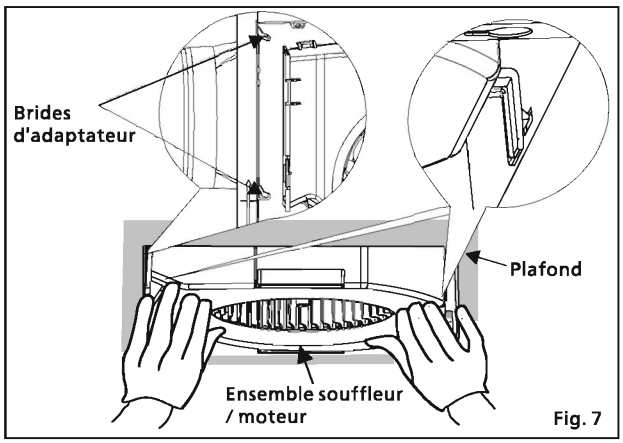

Fig. 7

⚠ ATTENTION

- Avant de mettre le ventilateur en marche, assurez-vous que le connecteur est à la bonne position. En cas de connexion incorrecte, le ventilateur ne fonctionnera pas. (Voir Fig. 8)
- La griffe du connecteur doit être complètement verrouillée à la nervure. (Voir Fig. 8)

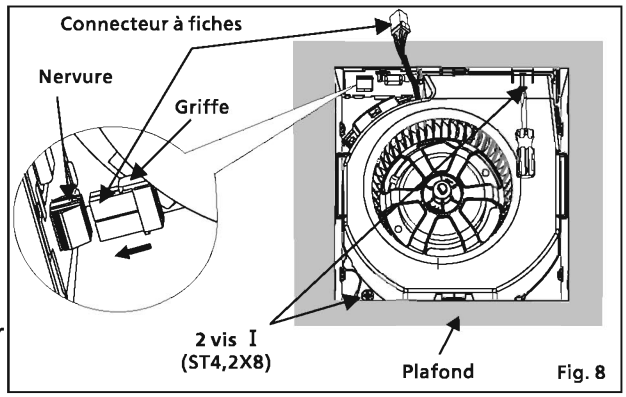

Fig. 8

⚠ MISES EN GARDE

- L'ensemble souffleur / moteur doit être installé de façon sécuritaire dans le boîtier du ventilateur par les 2 vis I. Ne pas fixer à l'aide d'une vis affectera la mise à la terre.

INSTALLATION POUR FV-07VBB1(SUITE)

3. Insérez les ressorts de fixation dans les fentes de la manière illustrée et fixez la grille au boîtier du ventilateur. (Voir Fig. 9)

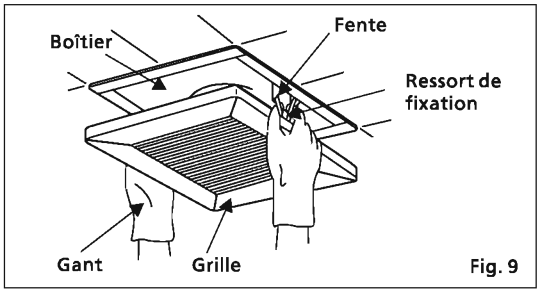

Fig. 9

MAINTENANCE (NETTOYAGE)

⚠ MISES EN GARDE

Débranchez la source d'alimentation avant toute intervention sur l'appareil.

⚠ ATTENTION

Il est recommandé de procéder à une maintenance de routine une fois par an.

N'utilisez jamais d'essence, de benzène, de solvant ou toute substance chimique similaire pour nettoyer le ventilateur.

Évitez le contact entre l'eau et le moteur pendant le nettoyage. N'immergez pas les pièces en résine dans une eau dont la température est supérieure à 60 °C (140 °F).

1. Retirez la grille. (Comprimez le ressort de fixation et tirez vers le bas.) (Voir Fig. 10)
2. Lavez et nettoyez la grille. (Utilisez un détergent de cuisine non abrasif. Essuyez avec un chiffon propre.) (Voir Fig. 11)
3. Avec un aspirateur, retirez toute accumulation de poussière et de saleté sur le boîtier du ventilateur. (Voir Fig. 12)
4. Avec un chiffon humecté d'eau savonneuse, nettoyez le boîtier du ventilateur. Essuyez avec un chiffon propre. (Voir Fig. 13)
5. Remettez la grille en place.

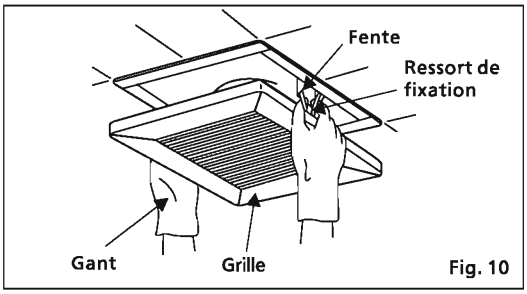

Fig. 10

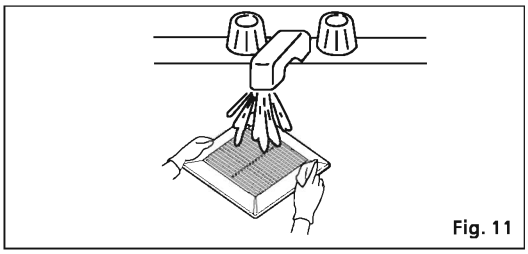
Fig. 11

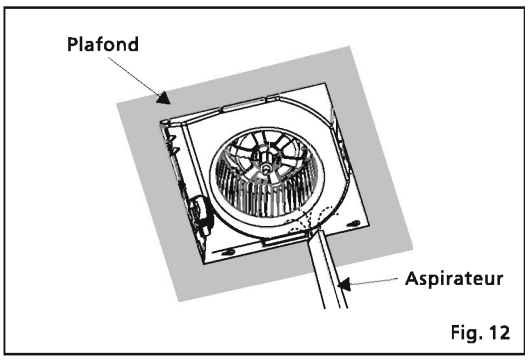

Fig. 12

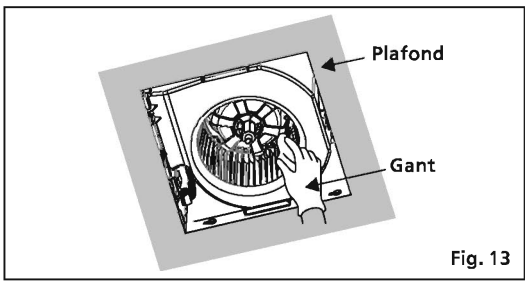

Fig. 13

GUIDE PRATIQUE D'INSTALLATION

Isolez adéquatement la zone autour du ventilateur pour minimiser le gain et la perte de chaleur. (Voir Fig.14)

De l'isolant en vrac ou en natte peut être mis directement au-dessus du boîtier du ventilateur dans le grenier. Les ventilateurs et les ventilateurs avec luminaire Panasonic ne produisent pas de chaleur excessive, problème commun avec les luminaires encastrés ou les combinés ventilateur / luminaire de certains concurrents. Nos moteurs efficaces et à fonctionnement sans réchauffe et nos ampoules fluorescentes ne produisent pas assez de chaleur ambiante pour être sujets à ces limitations.

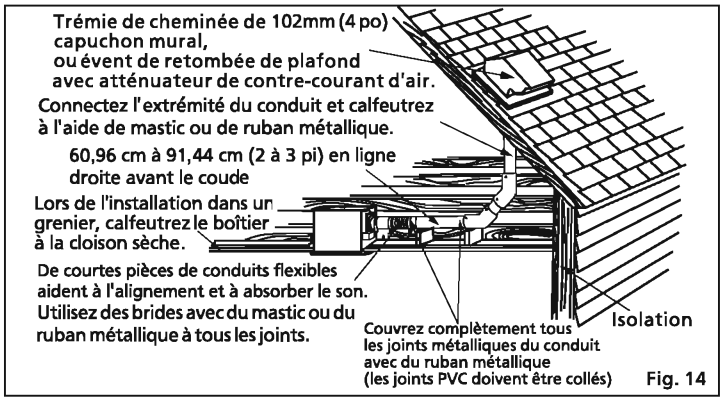

Fig. 14

SPÉCIFICATIONS

Vitesse	Sens du flux	Tension (V)	Fréquence (Hz)	Diamètre du conduit (po)	Consommation électrique (W)	Bruit (sones)		Débit d'air (pi³/min)		Vitesse (tr/min)	Poids (kg/lb)
						0,1 po c.e.	0,25 po c.e.	0,1 po c.e.	0,25 po c.e.	0,1 po c.e.	
I (Standard)	Évacuation	120	60	4	20	1,1	1,4	70	50	907	2,0/4,4
II (Boost)	Évacuation	120	60	4	24	1,5	2,0	90	70	1019	

Spécifications basées sur les normes HVI 915, 916 et 920.

SERVICE TECHNIQUE

Avertissement à propos de l'enlèvement des couvercles.
Confiez toute réparation à un technicien qualifié.
L'appareil a été conçu et fabriqué pour n'exiger qu'un minimum de maintenance.
Toutefois, dans le cas où une révision ou des pièces deviendraient nécessaire, appelez le Centre d'appels Panasonic au 1-866-292-7299 (USA) ou 1-800-669-5165 (Canada).

Panasonic Corporation of North America
Two Riverfront Plaza, Newark, NJ 07102
www.panasonic.com

Panasonic Canada Inc.
5770 Ambler Drive, Mississauga, Ontario L4W 2T3
www.panasonic.ca/french/support

© Panasonic corporation 2014

Imprimé en Chine

X0114-0 07VBA1422